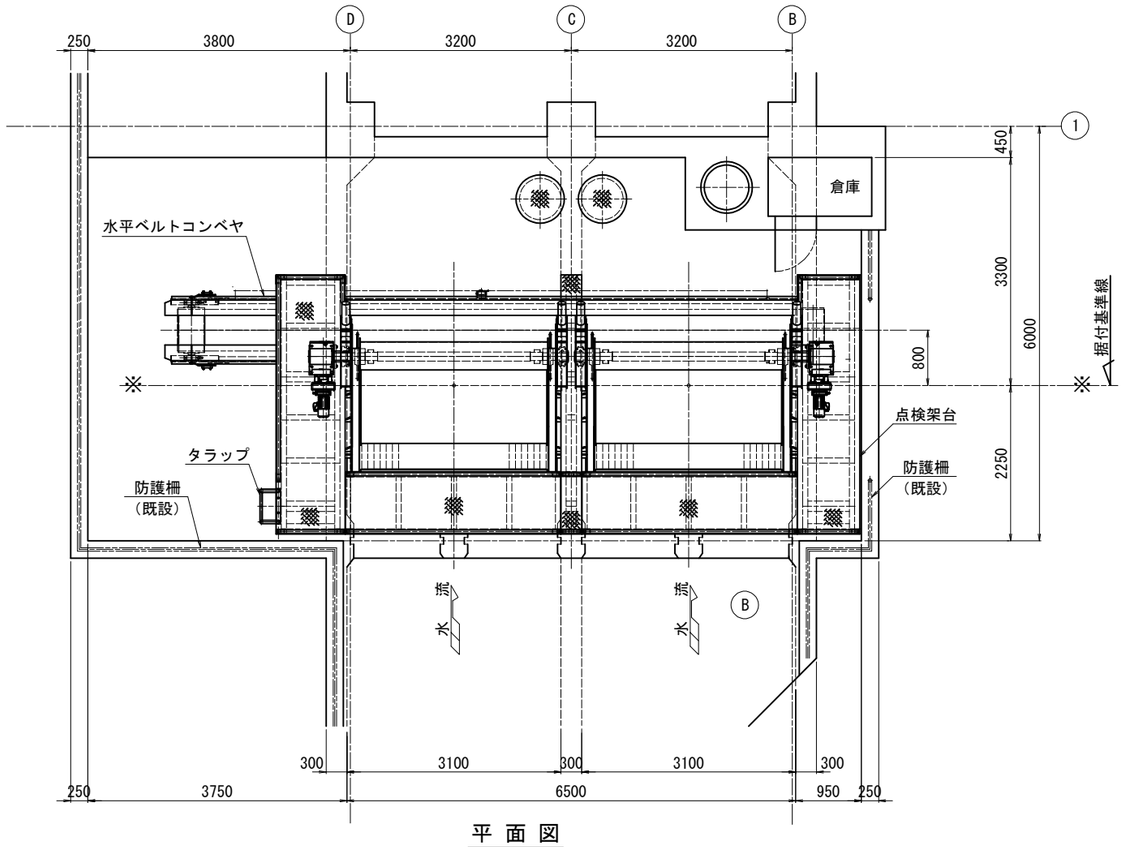
D
C
B
1
250
3800
3200
3200
450
3300
6000
2250
800
倉庫
水平ベルトコンベヤ
据付基準線
点検架台
タラップ
防護柵
（既設）
防護柵
（既設）
水流
水流
300
3100
300
3100
300
250
3750
6500
950
250

平 面 図

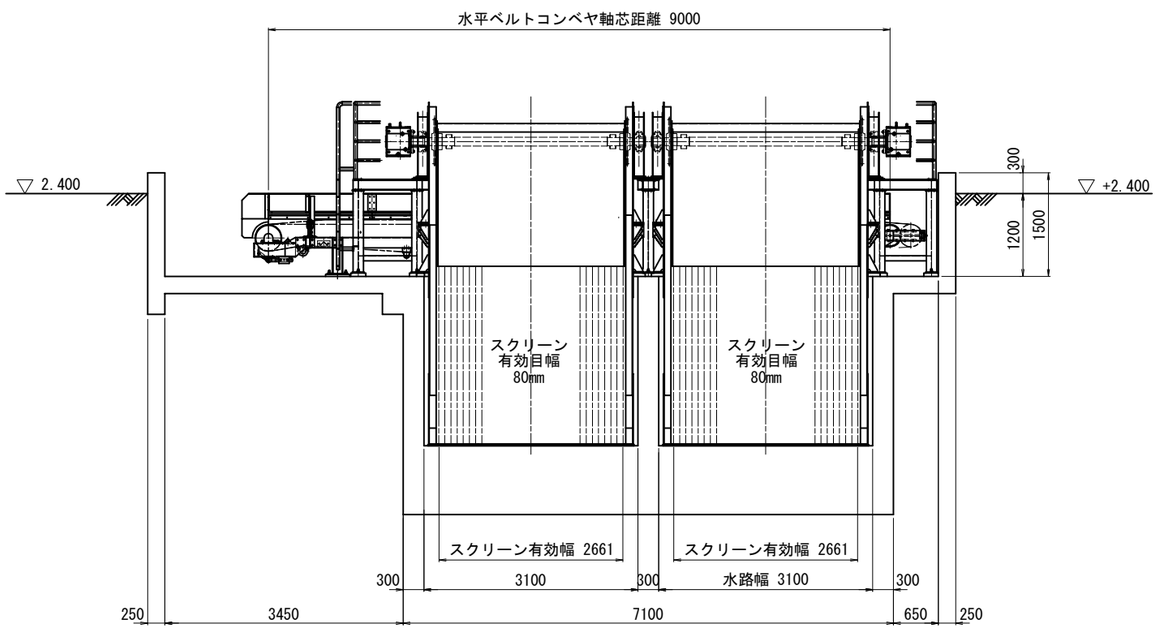
水平ベルトコンベヤ軸芯距離 9000
2.400
+2.400
300
1200
1500
スクリーン
有効目幅
80mm
スクリーン
有効目幅
80mm
スクリーン有効幅 2661
スクリーン有効幅 2661
300
3100
300
水路幅 3100
300
250
3450
7100
650
250

正 面 図

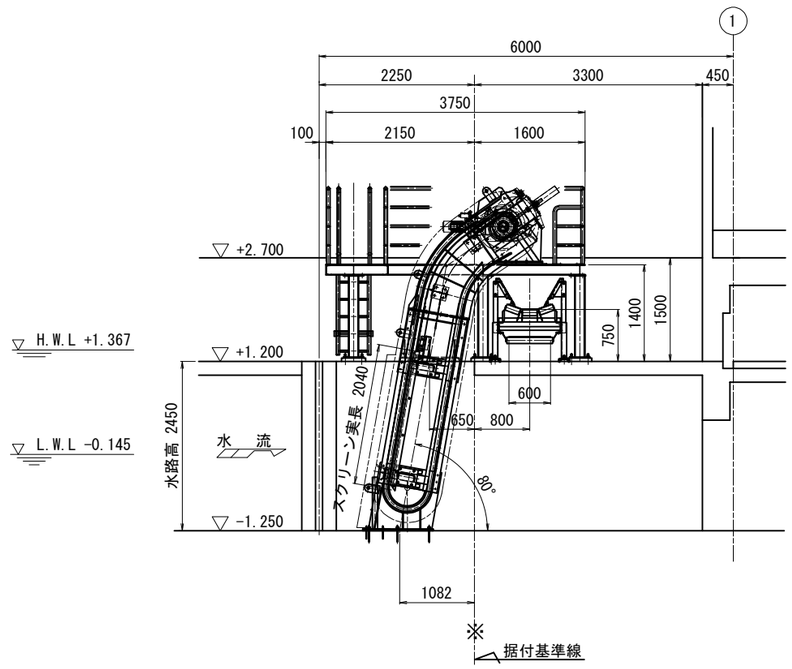
1
6000
2250
3300
450
3750
100
2150
1600
+2.700
H.W.L +1.367
+1.200
L.W.L -0.145
水路高 2450
水 流
-1.250
750
1400
1500
600
650
800
スクリーン実長 2040
80°
1082
据付基準線

側 面 図